Inbussleutel kogelkop met T-greep, 4,0 mm

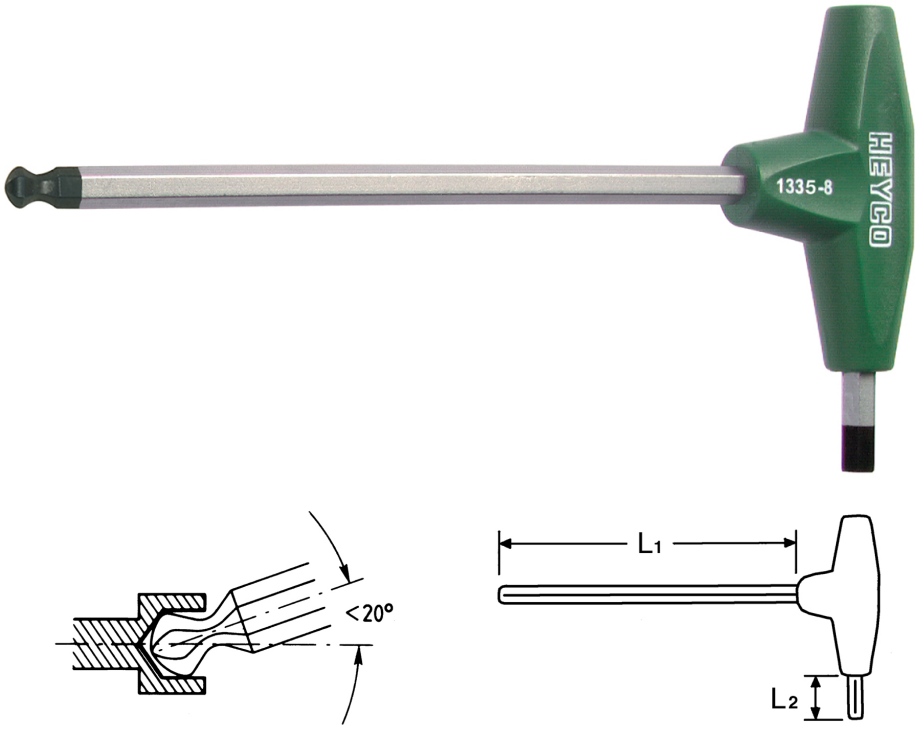

Details	
Code-No.	01335004080
6Kt inside mm	4,0
L1 mm	125
L2 mm	15
Weight	26
Packaging unit	10
EAN	4024089113150
Verpakking	karton

© HEYCO Qualitätswerkzeuge GmbH & Co. KG
Birgden III/1
42855 Remscheid