Cabeza esférica Juegos de llaves Allen, acodadas para tornillos Allen, 8,0 mm

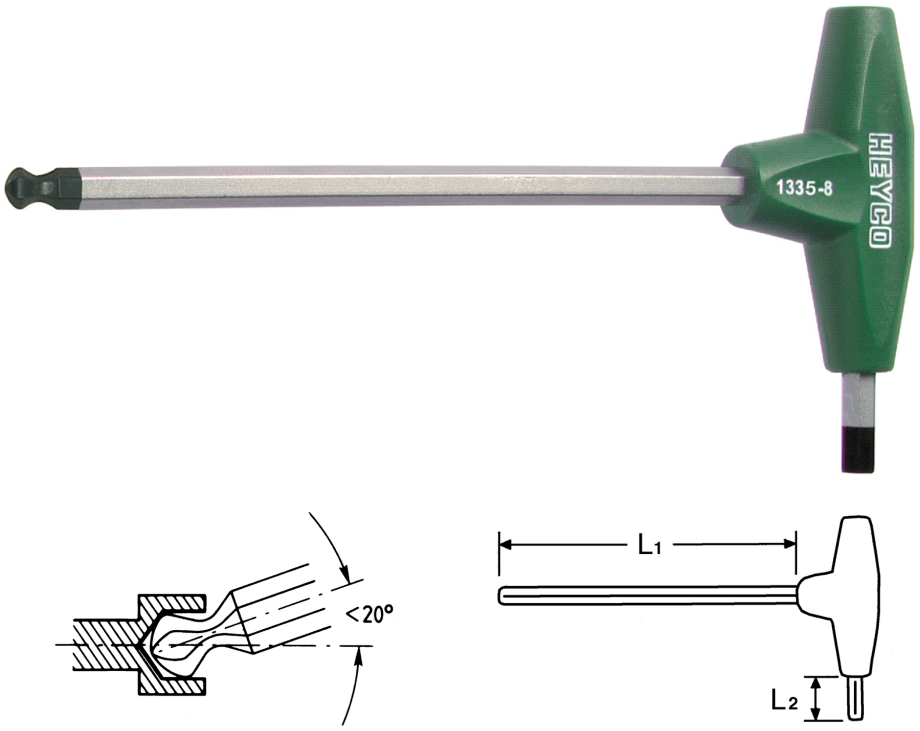

Cromo Vanadio, C = cromado, (con punta negra) mango de plástico antichoque, para el atornillado de tornillos en sitios de difícil acceso ángulo de trabajo, de hasta 20°.

Details	
Code-No.	01335008080
6Kt inside mm	8,0
L1 mm	175
L2 mm	25
Weight	150
Packaging unit	10
EAN	4024089113129

© HEYCO Qualitätswerkzeuge GmbH & Co. KG
Birgden III/1
42855 Remscheid

Details	
Embalaje	cartulina

© HEYCO Qualitätswerkzeuge GmbH & Co. KG
Birgden III/1
42855 Remscheid