Cabeza esférica Juegos de llaves Allen, acodadas para tornillos Allen, 5,0 mm

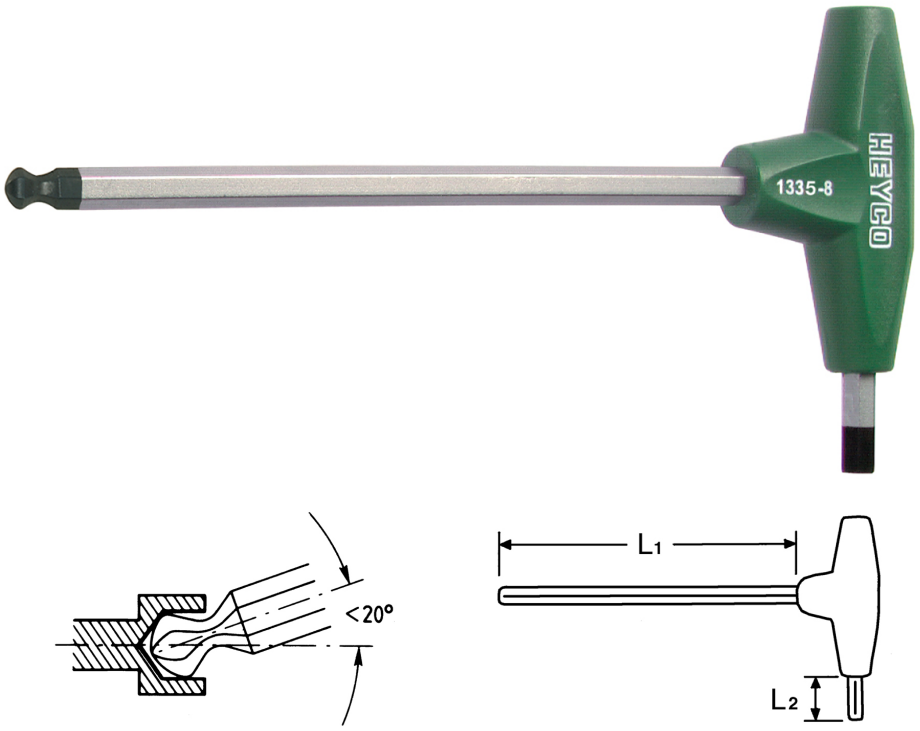

Cromo Vanadio, C = cromado, (con punta negra) mango de plástico antichoque, para el atornillado de tornillos en sitios de difícil acceso ángulo de trabajo, de hasta 20°.

Details	
Code-No.	01335005080
6Kt inside mm	5,0
L1 mm	150
L2 mm	20
Weight	53
Packaging unit	10
EAN	4024089113143

© HEYCO Qualitätswerkzeuge GmbH & Co. KG
Birgden III/1
42855 Remscheid

Details	
Embalaje	cartulina

© HEYCO Qualitätswerkzeuge GmbH & Co. KG
Birgden III/1
42855 Remscheid