# Cabeza esférica Juegos de llaves Allen, acodadas para tornillos Allen, 3,0 mm

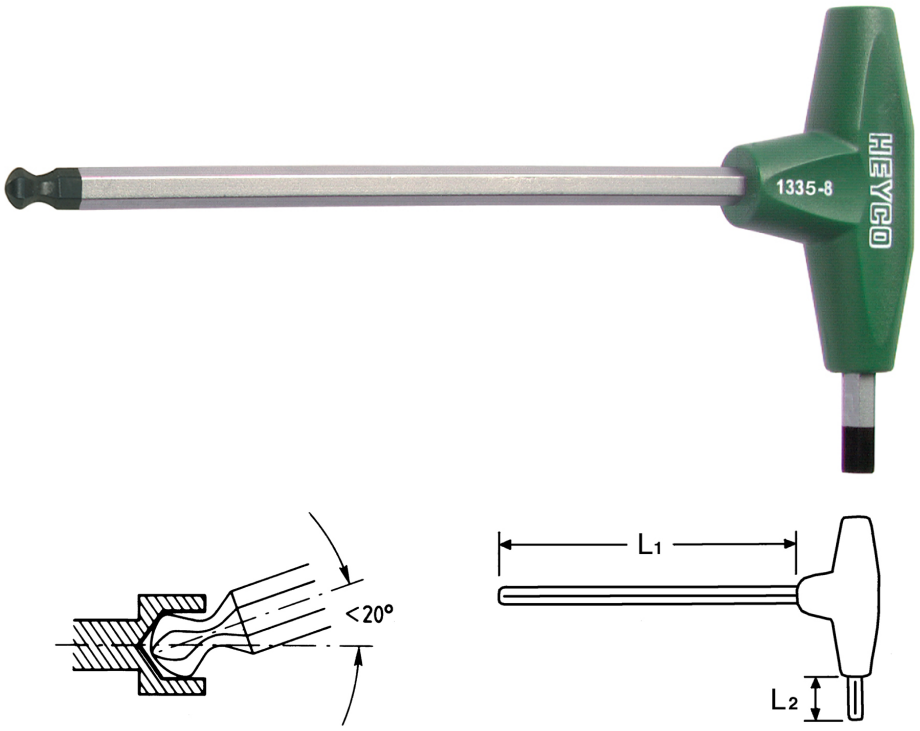








Cromo Vanadio, C = cromado, (con punta negra) mango de plástico antichoque, para el atornillado de tornillos en sitios de difícil acceso ángulo de trabajo, de hasta 20°.

| Details | |
|---|---|
| Code-No. | 01335003080 |
| 6Kt inside mm | 3,0 |
| L1 mm | 125 |
| L2 mm | 15 |
| Weight | 17 |
| Packaging unit | 10 |
| EAN | 4024089113167 |

© HEYCO Qualitätswerkzeuge GmbH & Co. KG
Birgden III/1
42855 Remscheid

| Details | |
|---|---|
| Embalaje | cartulina |

© HEYCO Qualitätswerkzeuge GmbH & Co. KG
Birgden III/1
42855 Remscheid