Kugelkopf-Winkelschraubendreher für Innensechskantschrauben, 5,0 mm

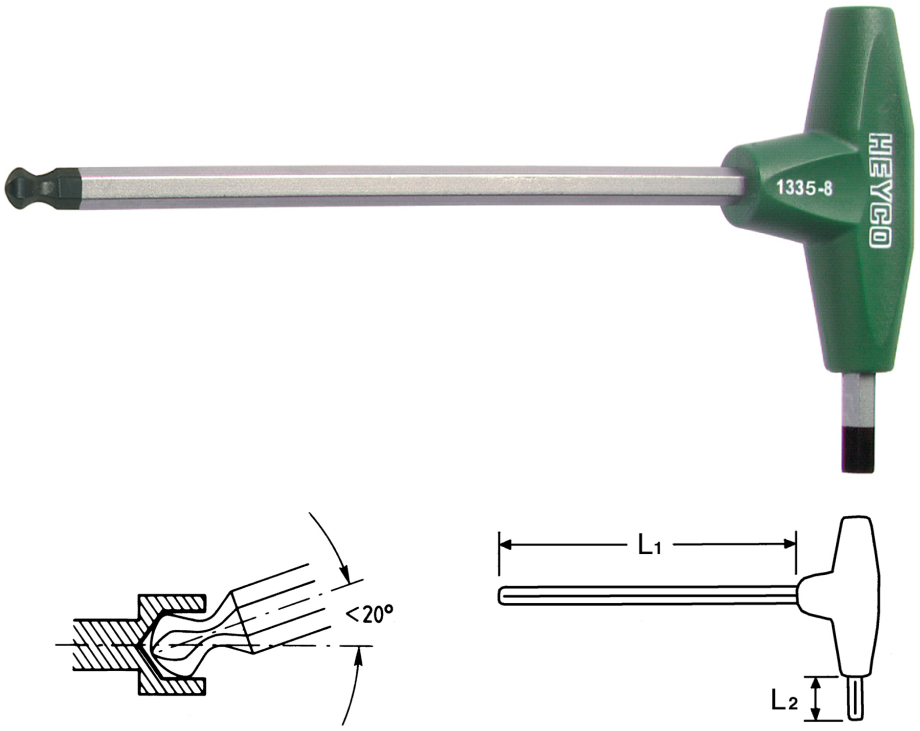

Chrom-Vanadium, C = verchromt (mit schwarzer Spitze) mit schlagfestem Kunststoffheft, zum Schrauben von schwer zugänglich liegenden Innensechskantschrauben in einem Arbeitswinkel von bis zu 20°

Details	
Code-No.	01335005080
6Kt innen mm	5,0
L1 mm	150
L2 mm	20
Gewicht	53
Verpackungseinheit	10
EAN	4024089113143

© HEYCO Qualitätswerkzeuge GmbH & Co. KG
Birgden III/1
42855 Remscheid

Details	
Verpackung	Karton

© HEYCO Qualitätswerkzeuge GmbH & Co. KG
Birgden III/1
42855 Remscheid