Kugelkopf-Winkelschraubendreher für Innensechskantschrauben, 3,0 mm

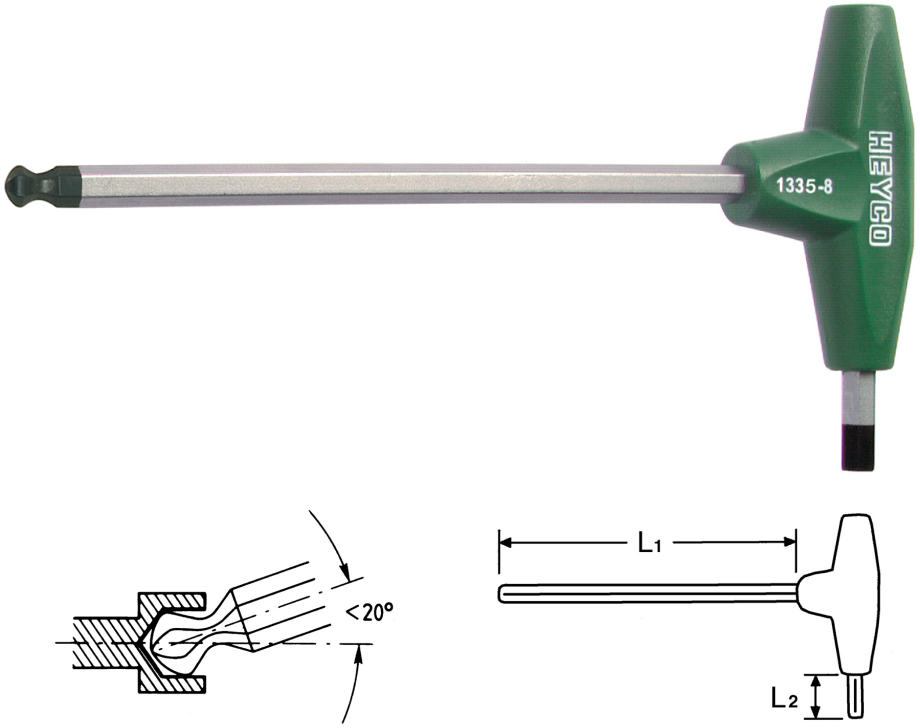

Chrom-Vanadium, C = verchromt (mit schwarzer Spitze) mit schlagfestem Kunststoffheft, zum Schrauben von schwer zugänglich liegenden Innensechskantschrauben in einem Arbeitswinkel von bis zu 20°

Details	
Code-No.	01335003080
6Kt innen mm	3,0
L1 mm	125
L2 mm	15
Gewicht	17
Verpackungseinheit	10
EAN	4024089113167

© HEYCO Qualitätswerkzeuge GmbH & Co. KG
Birgden III/1
42855 Remscheid

Details	
Verpackung	Karton

© HEYCO Qualitätswerkzeuge GmbH & Co. KG
Birgden III/1
42855 Remscheid